PONTON MODULÁRNÍ 246x123x50 cm

SKU: POWBPODST91

Cena s DPH: 3 849,90 PLN

Cena bez DPH: 3 130,00 PLN

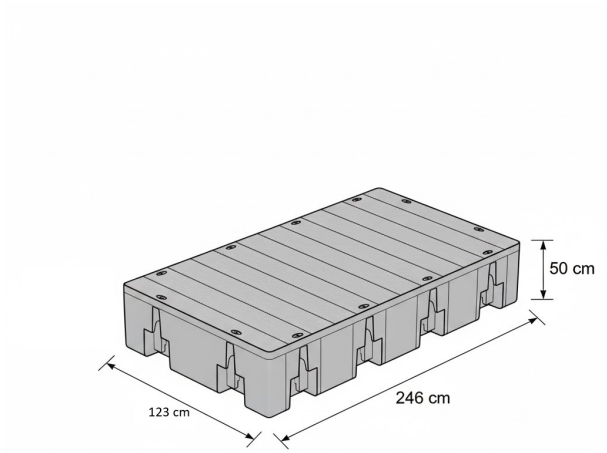

Technická specifikace

Atribut	Hodnota
Přemístění	1139 l
Dimenze	246 x 123 x 50 cm
Kolik modulů v sadě?	1
Barva	Šedá
Materiál	Polyethylen (PE)
Hmotnost	91 kg
Užitná plocha	3,00 qm
Doba dodání	3-7 dní

Popis

Modulární plovoucí molo s vysokým bokem 123 × 246 × 50 cm – profesionální modul pro plovoucí konstrukce

Modulární plovoucí molo s vysokým bokem o rozměrech **123 × 246 × 50 cm** představuje moderní, odolné a mimořádně univerzální řešení určené pro výstavbu plovoucích mol a vodní infrastruktury. Díky výšce 50 cm a velmi vysoké nosnosti je tento modul ideální volbou pro projekty, kde je kladen důraz na stabilitu, bezpečnost a dlouhou životnost. Produkt nachází uplatnění jak v soukromých realizacích, tak v komerčních projektech, marinách a rekreačních areálech.

Plovoucí modul je vyroben z **vysoce kvalitního polyetylenu**, který je odolný vůči UV záření, mechanickému poškození, teplotním výkyvům i působení sladké a slané vody. Každý prvek plní současně funkci plováku i nosného konstrukčního dílu mola, což výrazně zjednodušuje montáž a umožňuje snadné rozšiřování celé sestavy. Protiskluzový povrch zvyšuje bezpečnost uživatelů a bezúdržbové provedení představuje významnou výhodu oproti tradičním dřevěným molům.

Technické parametry a konstrukce

Jeden modul má rozměry **123 × 246 × 50 cm**, hmotnost pouhých **91 kg** a poskytuje vysokou **nosnost až 1139 kg** při objemu **2,97 m³**. Moduly lze spojovat kratší i delší stranou, což umožňuje vytvářet mola přesně podle plánovaných rozměrů a tvarů. Všechny prvky jedné série jsou plně kompatibilní, což dovoluje rychlou změnu konfigurace, rozšíření nebo demontáž bez nutnosti použití těžké techniky. Ruční montáž výrazně zkracuje dobu instalace a snižuje celkové náklady projektu.

Určení a oblasti použití

Modulární plovoucí mola s vysokým bokem jsou ideální pro:
– přístavy pro jachty a plachetnice,
– rekreační a gastronomické platformy a mola,
– plovoucí koupaliště a bazény,
– soukromá rekreační, rybářská a kotevní mola.

V mnoha zemích se na plovoucí mola **obvykle nevztahuje povinnost stavebního povolení**, což výrazně zjednodušuje realizaci projektu. Doporučuje se však vždy ověřit místní legislativní podmínky.

Scénáře použití a další možnosti využití

Hotové plovoucí konstrukce mohou být kotveny ke dnu vodní plochy nebo připevněny ke stabilním bodům na břehu. Modul lze dále využít také jako:

1. plovoucí pracovní plošinu,
2. servisní nebo údržbové molo,
3. plovoucí platformu pro akce a prezentace,
4. základnu pro vodní sporty,

5. dočasnou sezónní infrastrukturu pro hotely a rekreační střediska.

Příslušenství, záruka a kvalita

Nabízíme široký sortiment kompatibilního příslušenství, včetně kovových šroubovacích kotevních tyčí, zábradlí, koupacích žebříků, nájezdových ramp a vyvazovacích vazáků. Veškeré šrouby, podložky a závitové vložky jsou vyrobeny z **nerezové oceli**, což zajišťuje vysokou odolnost proti korozi a dlouhou životnost. Produkt je kryt **zárukou výrobce** a je vyráběn výhradně z **materiálů nejvyšší kvality**.

Naše společnost se již mnoho let specializuje na **výrobu a distribuci profesionálních produktů pro výstavbu plovoucích mol**. Disponujeme nejširší nabídkou na domácím trhu a jednou z největších v Evropě v oblasti plováků pro mola, potrubní systémy a Y-bomové konstrukce. Jsme známí a cenění na trhu, většinu zboží expedujeme přímo z vlastního skladu a dodáváme jej velkoobchodním i maloobchodním zákazníkům na mnoha evropských trzích. Samozřejmostí je rychlé dodání.