Pomost modułowy 246x123x50 cm

SKU: POWBPODST91

Cena brutto: 3 849,90 zł

Cena netto: 3 130,00 zł

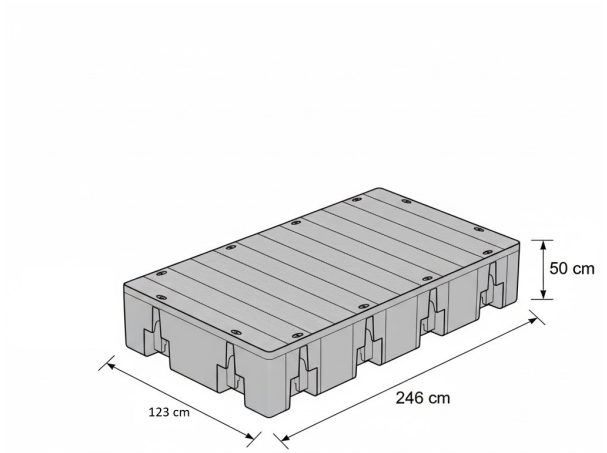

Specyfikacja Techniczna

Attribute	Wartość
Wyporność	1139 l
Wymiary	246 x 123 x 50 cm
Ile modułó w zestawie?	1
Kolor	Szary
Materiał	Polietylen
Waga	91 kg
Powierzchnia użytkowa	3,00 qm
Czas wysyłki	3-7 dni

Opis

Pomost modułowy 246x123x50 cm

Szukasz stabilnego, wytrzymałego i bezpiecznego pomostu do rekreacji, cumowania łodzi lub uprawiania sportów wodnych? Oferowany **Pomost modułowy 246x123x50 cm** o wymiarach **246 x 123 x 50 cm** to profesjonalny, gotowy pomost modułowy, wyprodukowany w Unii Europejskiej. Charakteryzuje się wyjątkową wypornością na poziomie **600 kg/m²** oraz masą własną wynoszącą **91 kg**, co gwarantuje pełną stabilność poprzeczną i ułatwia szybki montaż na wodzie. Monolityczna konstrukcja wykonana z wysokiej gęstości polietylenu (HDPE) metodą formowania rotacyjnego jest całkowicie odporna na mróz, gnicie oraz promieniowanie UV. Co ważne, **nasze pomosty pływające są odporne na krę na jeziorze** – cała keja może bezpiecznie zimować zamrożona w lodzie bez konieczności kosztownego i czasochłonnego demontażu na zimę. To doskonałe, bezobsługowe rozwiązanie dla marin rekreacyjnych, pensjonatów oraz prywatnych nabrzeży.

Pomosty pływające Sorfan łączą w sobie bezkompromisowe bezpieczeństwo oraz nowoczesny design. Górna powierzchnia modułów pokryta jest ryflowanym, antypoślizgowym wzorem, co zabezpiecza przed poślizgnięciem się, nawet gdy konstrukcja jest całkowicie mokra. Sercem systemu są elastyczne łączniki gumowe i kompozitowe śruby, które amortyzują naprężenia dynamiczne wywołane ruchem fal, gwarantując niezrównaną stabilność całej kładki. Modułowy system pozwala na swobodne łączenie elementów w dowolne kształty (np. litery L, T, U) i rozbudowę pomostów pływających w przyszłości.

Specyfikacja techniczna

Wymiary zewnętrzne	246 x 123 x 50 cm
Wysokość elementu	50 cm
Masa własna (waga)	91 kg
Maksymalna nośność / Wyporność	600 kg/m²
Materiał wykonania	Polietylen o wysokiej gęstości (HDPE) z filtrami UV
Kolor	Szary / RAL na zamówienie

Najważniejsze zalety i atuty produktu:

- **Ochrona i Bezpieczeństwo:** Monolityczna, antypoślizgowa powierzchnia zabezpieczająca przed poślizgiem oraz stabilna konstrukcja.
- **Zimowanie w lodzie:** Odporność na mróz i naprężenia lodowe eliminuje potrzebę corocznego demontażu konstrukcji.
- **Technologia HDPE:** Produkcja w UE z certyfikowanego polietylenu o wysokiej gęstości, odpornego na uderzenia i UV.
- **Modułowy system połączeń:** Łatwe i szybkie łączenie w dowolne konfiguracje oraz rozbudowa w przyszłości.

- **Brak konserwacji:** Tworzywo nie wymaga malowania, impregnowania ani czyszczenia z glonów, jak drewno czy stal.

Dostępne akcesoria do pomostów modułowych

Aby w pełni dostosować gotowe pomosty pływające do własnych potrzeb, oferujemy szeroką gamę akcesoriów dodatkowych podnoszących funkcjonalność:

- **Knaga do pomostu modułowego** – bezpieczne cumowanie łodzi.
- **Barierka ochronna serii W (1,12 m)** – bezpieczeństwo użytkowników.
- **Łącznik słupka WS 5,4 kg (seria WB)** – solidne kotwienie rury.
- **Łącznik pływaka WL 2,3 kg (seria WB)** – łączenie dodatkowych pływaków.
- **Drabinka aluminiowa** – wygodne wchodzenie na pomost z wody.