Modulárna platforma 246x123x50 cm

SKU: POWBPODST91

Cena s DPH: 3 849,90 PLN

Cena bez DPH: 3 130,00 PLN

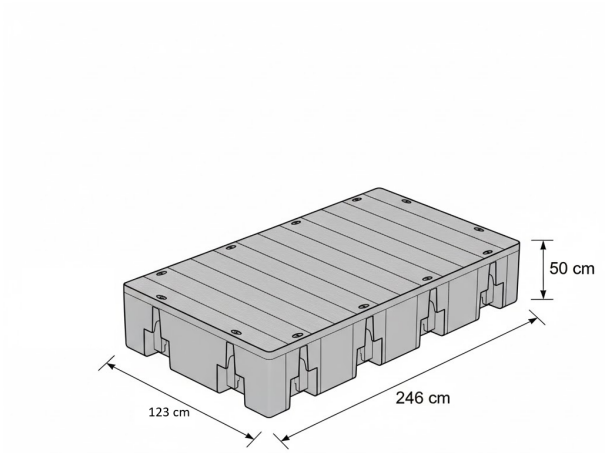

Technická špecifikácia

Attribute	Value
Posun	1139 l
Rozmer	246 x 123 x 50 cm
Koľko modulov v súprave?	1
Farba	Sivá
Materiál	Polyetylén (PE)
Hmotnosť	91 kg
Úžitková plocha	3,00 qm
Doba dodania	3-7 dní

Popis

Modulárne plávajúce mólo s vysokým bokom 123 × 246 × 50 cm – profesionálny modul pre plávajúce konštrukcie

Modulárne plávajúce mólo s vysokým bokom o rozmeroch **123 × 246 × 50 cm** predstavuje moderné, odolné a mimoriadne flexibilné riešenie určené na výstavbu plávajúcich mól a vodnej infraštruktúry. Vďaka výške 50 cm a veľmi vysokej nosnosti je tento modul ideálny pre projekty, kde sa kladie dôraz na stabilitu, bezpečnosť a dlhodobú životnosť. Produkt je vhodný pre súkromné aj komerčné využitie, maríny, rekreačné strediská aj technické vodné stavby.

Plávajúci modul je vyrobený z **vysokokvalitného polyetylénu**, ktorý je odolný voči UV žiareniu, mechanickému poškodeniu, teplotným výkyvom a pôsobeniu sladkej aj slanej vody. Každý modul plní súčasne funkciu plaváka aj nosného konštrukčného prvku móla, čo výrazne zjednodušuje montáž a umožňuje jednoduché rozširovanie celej zostavy. Protišmykový povrch zvyšuje bezpečnosť používateľov a bezúdržbové vyhotovenie predstavuje výraznú výhodu oproti tradičným dreveným mólam.

Technické parametre a konštrukcia

Jeden modul má rozmery **123 × 246 × 50 cm**, hmotnosť iba **91 kg** a poskytuje vysokú **nosnosť až 1139 kg** pri objeme **2,97 m³**. Moduly je možné spájať kratšou aj dlhšou stranou, čo umožňuje vytvárať plávajúce móla presne podľa plánovaných rozmerov a tvarov. Všetky prvky jednej série sú plne kompatibilné, vďaka čomu je možné rýchlo meniť konfiguráciu, rozširovať alebo demontovať konštrukciu bez použitia ťažkej techniky. Ručná montáž výrazne skracuje čas inštalácie a znižuje celkové náklady projektu.

Určenie a oblasti použitia

Modulárne plávajúce móla s vysokým bokom sú ideálne pre:
– prístavy pre jachty a plachetnice,
– rekreačné a gastronomické platformy a móla,
– plávajúce kúpaliská a bazény,
– súkromné rekreačné, rybárske a kotviace móla.

V mnohých krajinách sa na plávajúce móla **zvyčajne nevyžaduje stavebné povolenie**, čo výrazne zjednodušuje realizáciu projektu. Odporúčame však vždy overiť miestne právne predpisy.

Scenáre využitia a ďalšie možnosti použitia

Hotové plávajúce konštrukcie môžu byť kotvené ku dnu vodnej plochy alebo upevnené k pevným bodom na brehu. Modul je možné využiť aj ako:

1. plávajúcu pracovnú plošinu,
2. servisné alebo údržbové mólo,
3. plávajúcu eventovú alebo výstavnú platformu,

4. základňu pre vodné športy,

5. dočasnú sezónnu infraštruktúru pre hotely a rekreačné zariadenia.

Príslušenstvo, záruka a kvalita

Ponúkame široký sortiment kompatibilného príslušenstva, vrátane kovových skrutkovacích kotevných tyčí, zábradlí, kúpacích rebríkov, nájazdových lávok a vyväzovacích prvkov. Všetky skrutky, podložky a závitové vložky sú vyrobené z **nehrdzavejúcej ocele**, čo zaručuje vysokú odolnosť proti korózii a dlhú životnosť. Produkt je krytý **zárukou výrobcu** a vyrábaný výhradne z **materiálov najvyššej kvality**.

Naša spoločnosť sa už dlhé roky špecializuje na **výrobu a distribúciu profesionálnych produktov pre výstavbu plávajúcich mól**. Disponujeme najširšou ponukou na domácom trhu a jednou z najväčších v Európe v oblasti plavákov pre móla, potrubné systémy a Y-bomové konštrukcie. Sme známa a uznávaná firma, väčšinu produktov expedujeme priamo z vlastného skladu a dodávame ich veľkoobchodným aj maloobchodným zákazníkom na viacerých európskych trhoch. Samozrejmosťou je rýchle dodanie.